円形管布設工標準図　縮尺 1:30

（ 開 削 部 ）

平 面 図

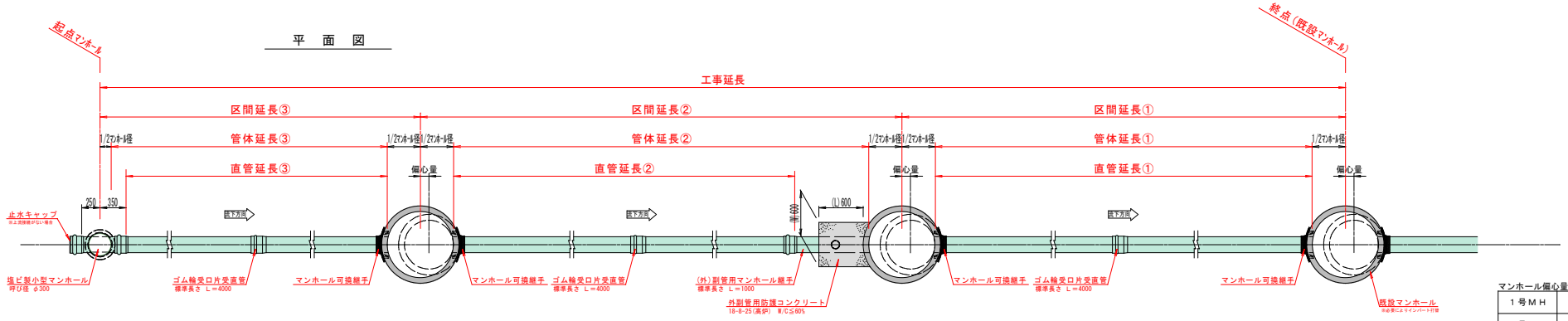

マンホール偏心量（mm）

1号MH	115
2号MH	290
3号MH	415

縦 断 面 図

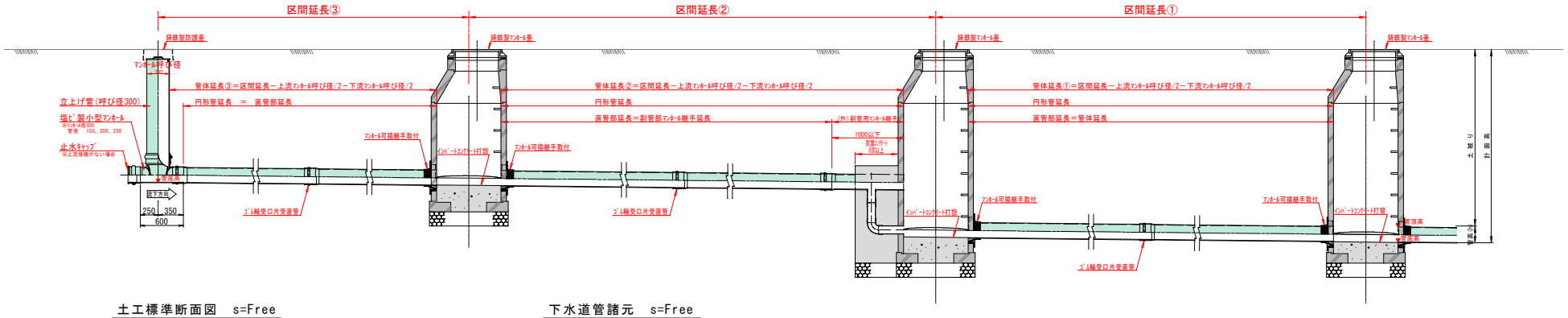

土工標準断面図　s=Free

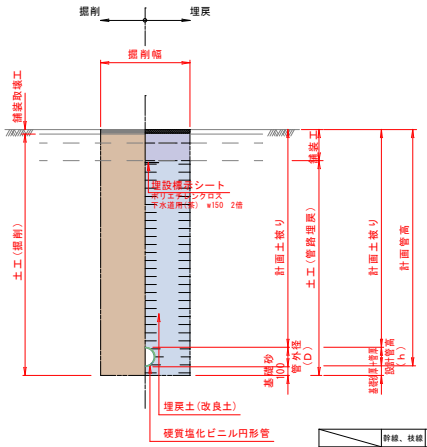

	幹線、枝線	取付管(車道)	取付管(歩道)
土被り(最小値)	1000	600	500

下水道管諸元　s=Free

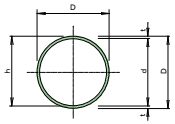

塩化ビニル円形管(VU)　諸元　　単位：mm

呼び径	外径 (D)	内径 (d)	管厚 (t)	設計管高 (h)
125	140	131	4.5	135.5
150	165	154	5.5	159.5
200	216	202	7.0	209.0
250	267	250.2	8.4	258.6

塩化ビニル管　参考重量

呼び径	円形管(VU) (kg/m)
125	2.739
150	3.941
200	6.572
250	9.758

※1 下水道管規格はJSWAS K-1(日本下水道協会)に準ずる。

※2 管接続は「ゴム輪」を基本とし、コンクリート製マンホール接続は「可撓継手」を使用する。

※3 コンクリート製マンホールは組立式を標準とする。

※4 塩ビ製マンホール規格はJSWAS K-9(日本下水道協会)に準ずる。

※5 下水道用蓋は「柏崎市下水道用ふた仕様書」の規定による。

※6 区間延長は50mを標準とする。

※7 区間最大距離は75m(上下流に1号マンホール以上を使用)とする。

※8 中間マンホールの使用順位は①円形マンホールただし幅員が狭い場合などは馬蹄マンホール又は楕円マンホールを使用する。②小型マンホールとする。

※9 それぞれの詳細については各構造図を参照すること。

※10 上記に定められていない事項については下水道施設計画・設計指針と解説(日本下水道協会)及び農業集落排水施設設計指針(地域環境資源センター)に準ずる。

※A1版は100%縮尺
※A3版は 50%縮尺

図面名	円形管布設工標準図
縮尺	図示
図面番号	1
作製日	令和4(2022)年4月
柏崎市上下水道局 建設課	